T3552

Bidet sospeso monoforo con fissaggi completamente nascosti ed erogazione dell'acqua dal rubinetto. Vi si possono installare sia rubinetti monocomando che monoforo a doppio comando. Per il fissaggio a parete è necessario utilizzare l'apposito kit TT0299598 incluso nella confezione ed il sostegno metallico T655067 da ordinare separatamente.
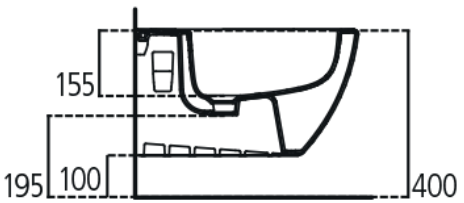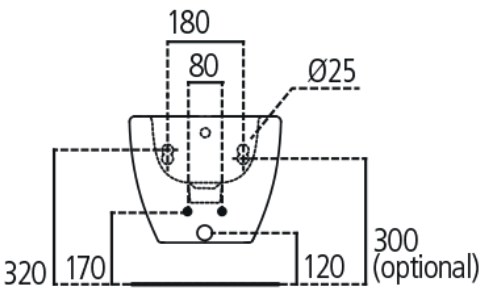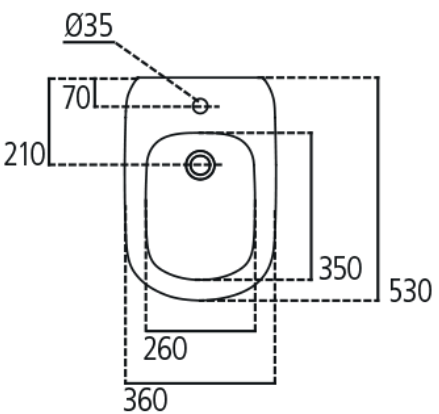
T355201	Bidet sospeso	kg 19,6
T655067	Staffa fissaggio a "L" completa di bulloni per vasi o bidet sospesi	kg 5,0